TR_T90 H40

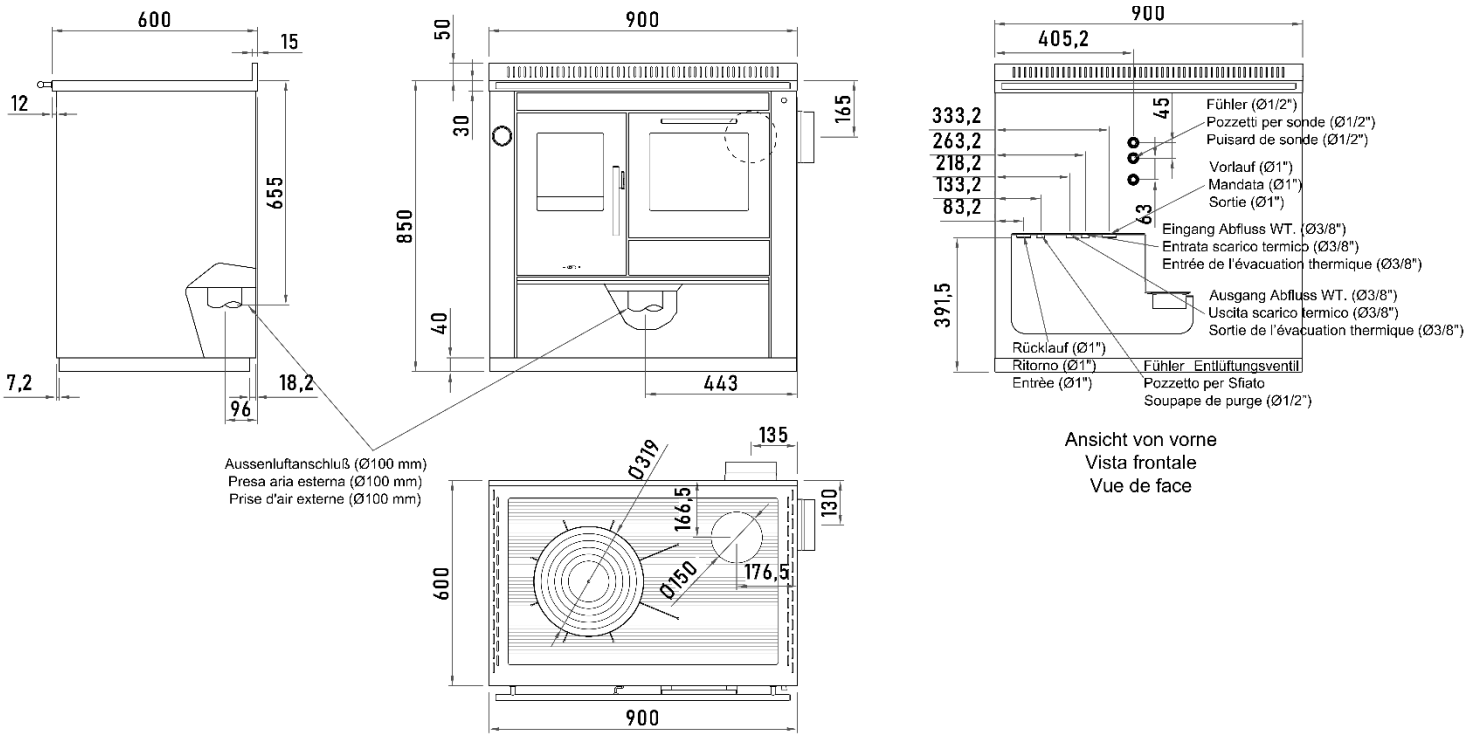

PRESTAZIONI – LEISTUNGEN - PERFORMANCE			DIMENSIONI – MAßE – MESURES		
Potenza termica totale *Nennwärmelaistung* Puissance	8,7 (max 17,7)	kW*	Bocca focolare L/A *Maße Feuertür B/H* Orifice foyer L/H	244x258	mm
Potenza all'acqua *Leistung am Wasser* Puissance de l'eau	4,5 (max 9,5)	kW*	Dimensioni focolare L/A/P *Feuerraummaße B/H/T* Dimension du foyer L/H/P	250x280x365	mm
Rendimento Wirkungsgrad Rendement	87,5	%*	Dimensione forno *Bratrohr B/H/T* Dimension four L/H/P	300x265x420	mm
Temperatura media fumi *Abgastemperatur* Vapeurs de température moyenne	142,1	°C**	Dimensioni piastra cottura L/A/S *Maße Herdplatte B/H/T* Table de cuisson L/P/S	787x487x8	mm
Tiraggio minimo consigliato *Empfohlener Zug* Tirage	12	Pa	Diametro uscita fumi Kaminanschluss Diamétre sortie de fumées	150	mm
CO al 13% di O_2 *CO-Ausstoß aus13% di O_2* CO à 13% O2	1191	Mg/Nm³*	Altezza cucina *Höhe des Herdes* Réglable en hauteur	850	mm
Polveri al 13% di O_2 *Staub Emission aus 13% di O_2* Poudres à 13% O2	19	Mg/Nm³*	Peso *Gewicht* Poids	220	kg
Flusso gas combustibile *Abgasmassenstrom* Flux de gaz combustible	68,4	g/s*	Rendimento stagionale ηs *Saisonale Erträge ηs* Rendement saisonnier ηs	78,7	%

*I dati possono variare a seconda del tipo di combustibile usato. / Die Daten können je nach Art des verwendeten Brennstoffs variieren. / Les données peuvent varier selon le type de combustible utilisé.

** Temperatura media alla potenza nominale. Si possono avere temperature dei fumi istantanee superiori. Si raccomanda di utilizzare sempre tubazioni con specifica minima T400. / Durchschnittstemperatur der Nennwärmeleistung. Die Rauchgastemperatur kann auch höher sein. Verwenden Sie Anschlussrohre mit einer Mindestanforderung von T400. / Température moyenne à la puissance nominale. Il est possible d'avoir des températures instantanées des fumées supérieures. Il est recommandé de toujours utiliser des conduits de classe minimale T400.

Greithwald Herde Srl
Sede legale e commerciale
Verwaltungssitz und Produktionsstätte
Piazza Fiera, 1 – Messe Platz, 1
I-39100 Bolzano/Bozen (BZ)
Tel: +39 0471 507878

Sede amministrativa e produttiva
Rechts-und Geschäftssitz
Viale del Lavoro, 10
I-37053 Cerea (VR)
Fax: +39 0471 920252

E-Mail: info@greithwald.it - info@tyrola.it
PEC: greithwaldvrsrl@legalmail.it
Web: www.greithwald.it - www.tyrola.it

TR_T90 H40

DISTANZE DI SICUREZZA* – SICHERHEITSABSTÄNDE* - DISTANCE DE SÉCURITÉ* (mm)

dC = Soffitto/Abstand nach oben /Ceiling	750
dP = Fronte/Vorderseite/front	400
dL = Area di radiazione laterale/seitlicher Strahlungsbereich /side radiation area	0
dS = Lato sotto la piastra e sopra la piastra/Seite unterhalb + oberhalb der Platte / The side beneath the plate and the side above the plate	3/400
dR = Posteriore/nach hinten /rear	200**
dF = Frontale al pavimento/Boden davor /floor in Front	0
dB = fondo (che è pari a 0 mm nel caso di apparecchi senza piedini)/Unterseite (der bei Geräten ohne Füße 0 mm beträgt)/bottom (which is 0 mm in case of appliances without feet)	0
1 =Triedro/ brennbarer Boden /trihedron floor	
2 = Piastra frontale triedro/ brennbare Materialien (Möbel) vorne /trihedron–like front plate	
3 = Area radiazione/ Strahlungsbereich vorne / radiation area	
4 = Protezione pavimento/ Bodenschutzplatte/ floor protection plate	
5 = Area critica (65K+temp. amb.)/ kritischer Bereich (65K aufgrund von Strahlung) /critical area (65K superseded due to radiation)	
6 = Pareti del triedro/brennbare Wand hinten /trihedron walls	

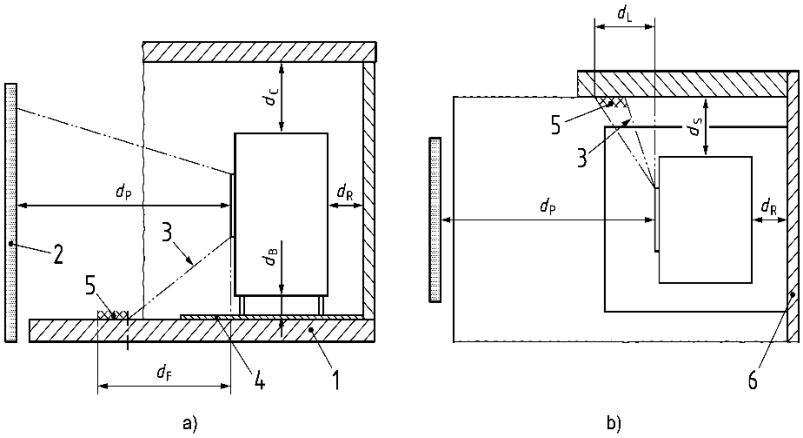

* Distanze di sicurezza da materiale infiammabile o sensibile al calore in assenza di sistemi di isolamento aggiuntivi.

Sicherheitsabstände zu leicht entflammbaren oder temperaturempfindlichen Materialien ohne zusätzliche Isoliersysteme.

Distance de sécurité en présence de matériaux inflammables ou sensibles à la chaleur sans systèmes d'isolation supplémentaires.

** Con antincendio dR=100 mm
Mit Brandschutz dR=100 mm
Avec une épaisseur dR = 100 mm, résistant au feu

CARATTERISTICHE PRINCIPALI – HAUPTMERKMALE - PRINCIPALES CARACTÉRISTIQUES

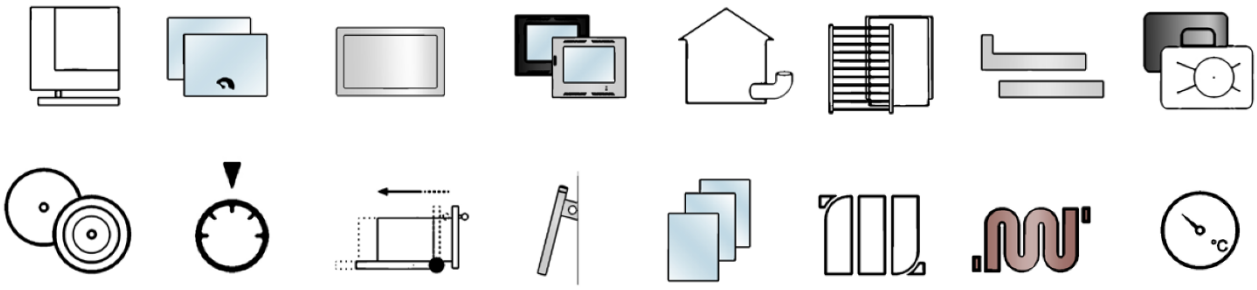

CERTIFICAZIONI – ZERTIFIKATE - CERTIFICATIONS

BImSchV stufe 2 — VKF AEAI — ART. 15A B-VG

ECO DESIGN 2022

IT - Le informazioni contenute nella presente scheda si intendono aggiornate alla data di pubblicazione (Giugno 2026). La Greithwald Herde Srl non si ritiene responsabile di eventuali errori di stampa. Greithwald Herde Srl lavora giornalmente al miglioramento dei propri prodotti, pertanto si riserva il diritto di apportare modifiche tecniche in qualsiasi momento senza preavviso.
DE - *Die im Katalog enthaltenen Daten sind im Juni 2026 aktualisiert. Die Greithwald Herde Srl ist nicht verantwortlich für eventuelle Druckfehler. Greithwald Herde Srl arbeitet täglich an der Verbesserung seiner produkte und behält sich das Recht vor, technisce und optische Änderungen vorzunehmen.rmeleistung*
FR - Les informations contenues dans cette fiche s'entendent actualisées à la date de publication (Juin 2026). Greithwald Herde Srl se ne retiens pas responsable des éventuelles fautes d'impression. Greithwald Herde Srl travaille quotidiennement sur l'amélioration de ses produits, donc elle se réserve le droit d'apporter des modifiques techniques sans préavis.

Greithwald Herde Srl
Sede legale e commerciale
Verwaltungssitz und Produktionsstätte
Piazza Fiera, 1 – Messe Platz, 1
I-39100 Bolzano/Bozen (BZ)
Tel: +39 0471 507878

Sede amministrativa e produttiva
Rechts-und Geschäftssitz
Viale del Lavoro, 10
I-37053 Cerea (VR)
Fax: +39 0471 920252

E-Mail: info@greithwald.it - info@tyrola.it
PEC: greithwaldvrsrl@legalmail.it
Web: www.greithwald.it - www.tyrola.it